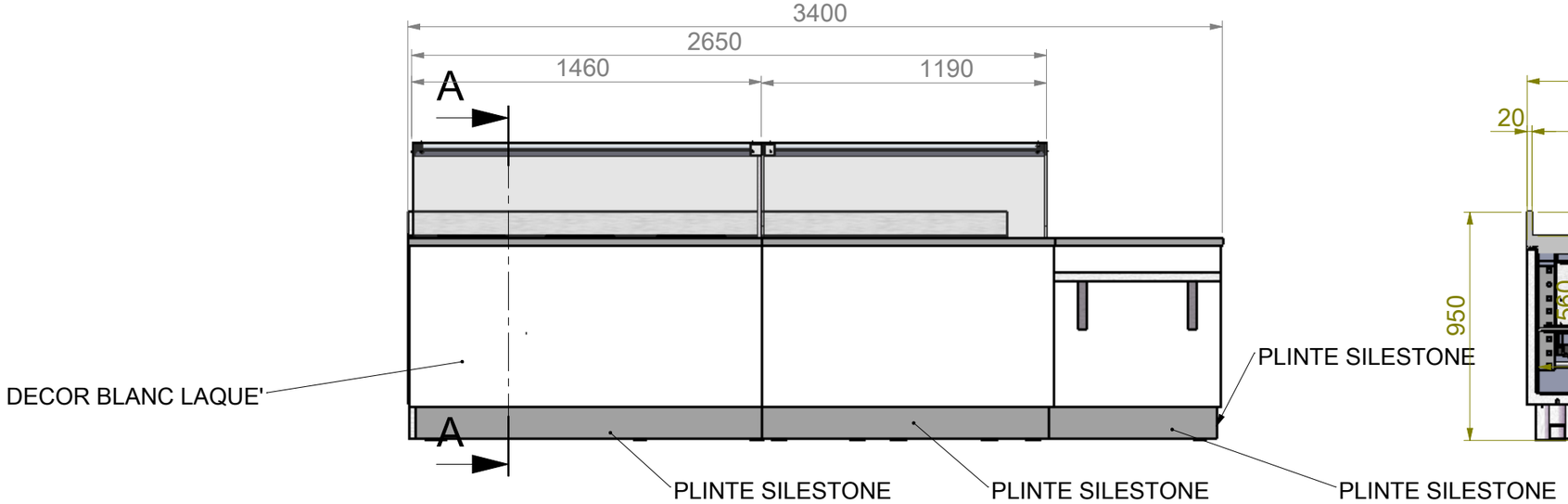

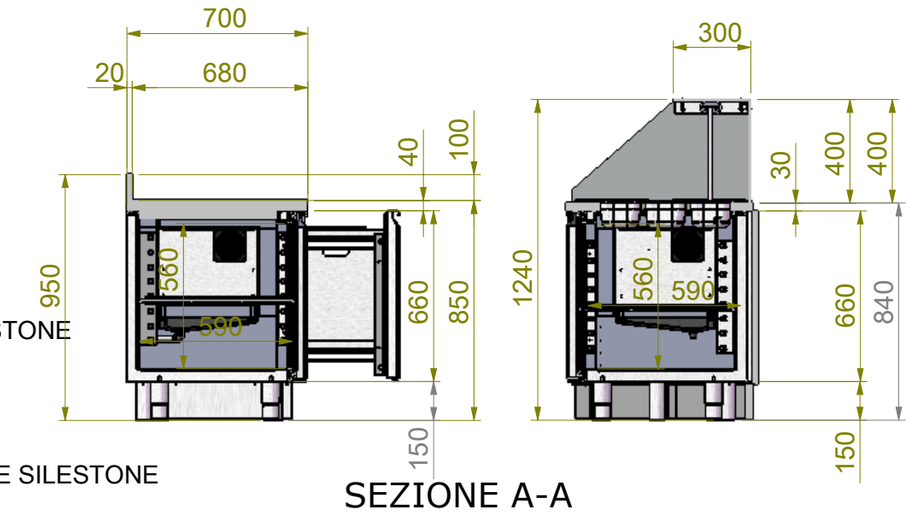

SEZIONE A-A

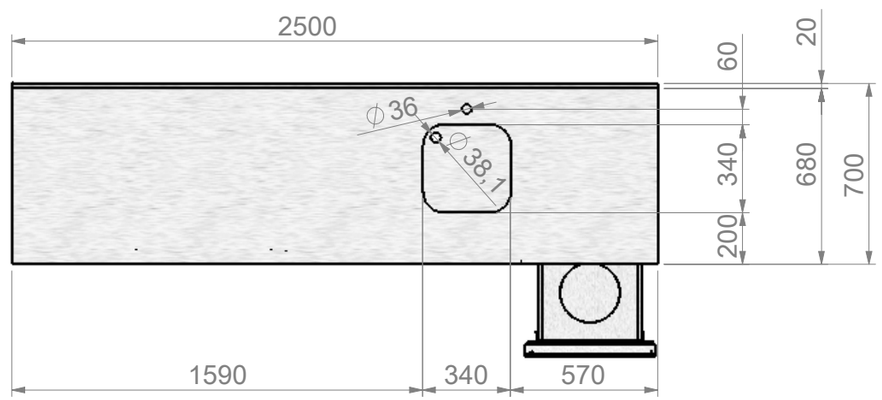

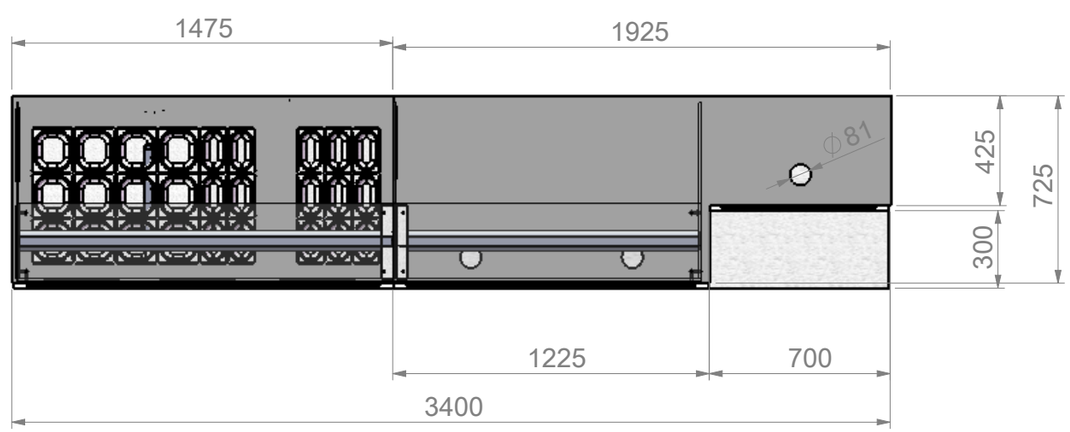

EUROPROJET
PROVOCATEUR DE FROID

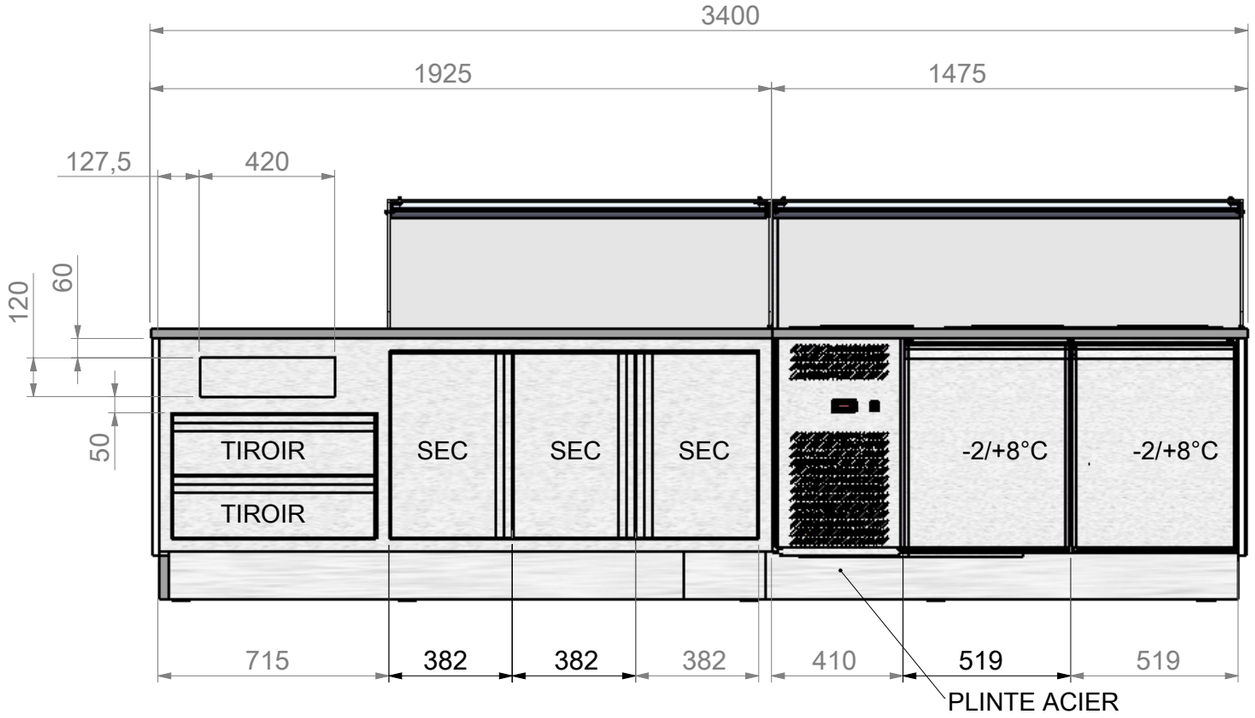
3400
1925
1475
127,5
420
120
60
50
TIROIR
TIROIR
SEC
SEC
SEC
-2/+8°C
-2/+8°C
715
382
382
382
410
519
519
PLINTE ACIER

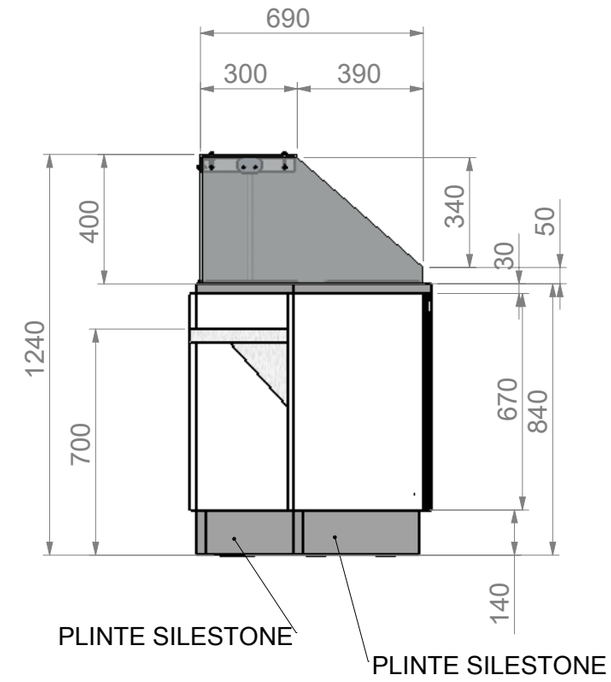
690
300
390
400
340
50
30
1240
700
670
840
140
PLINTE SILESTONE
PLINTE SILESTONE

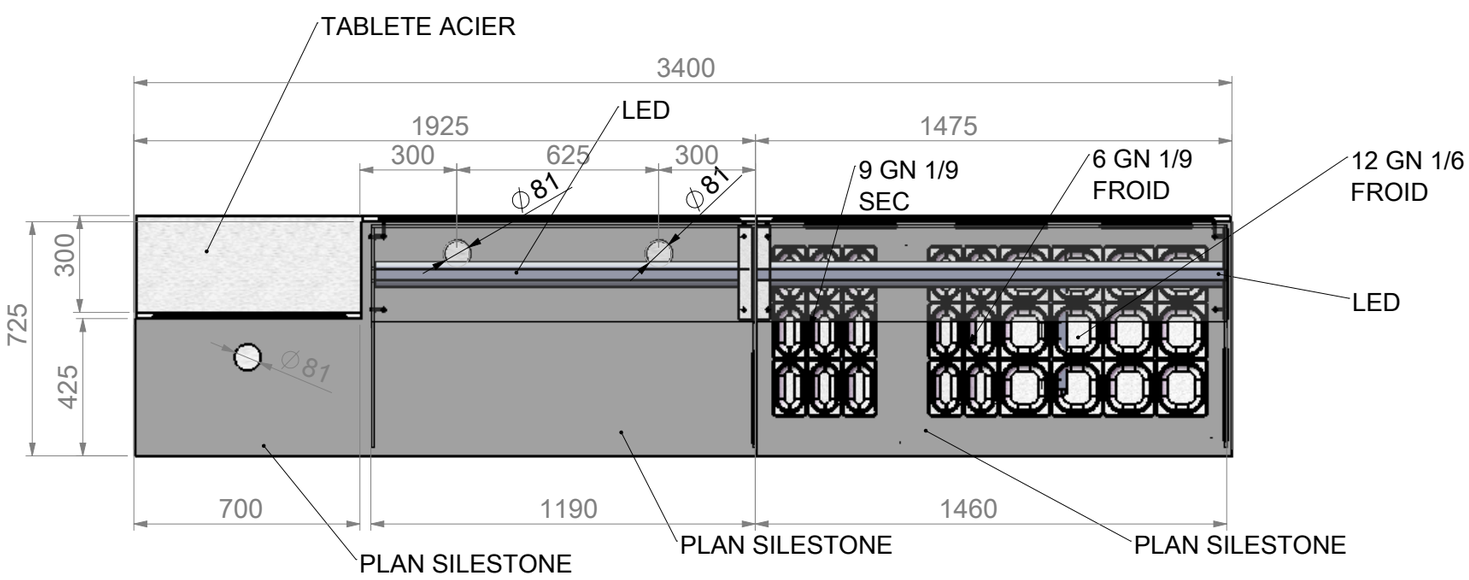
TABLETE ACIER
3400
1925
1475
300
625
300
LED
Ø81
Ø81
9 GN 1/9
SEC
6 GN 1/9
FROID
12 GN 1/6
FROID
LED
725
300
425
Ø81
700
1190
1460
PLAN SILESTONE
PLAN SILESTONE
PLAN SILESTONE

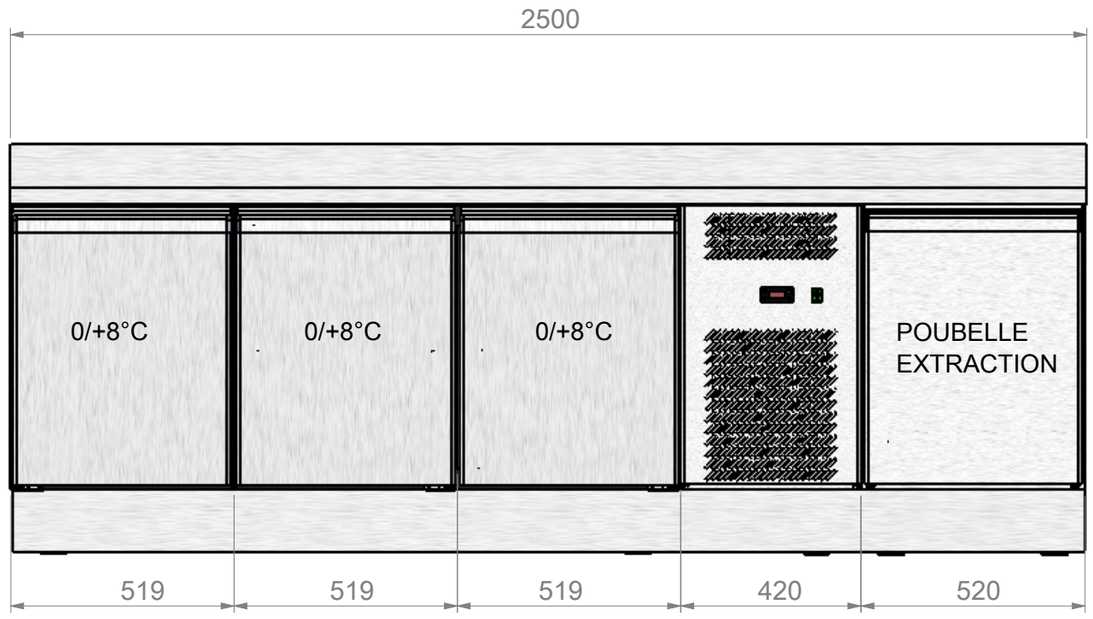
2500
0/+8°C
0/+8°C
0/+8°C
POUBELLE
EXTRACTION
519
519
519
420
520

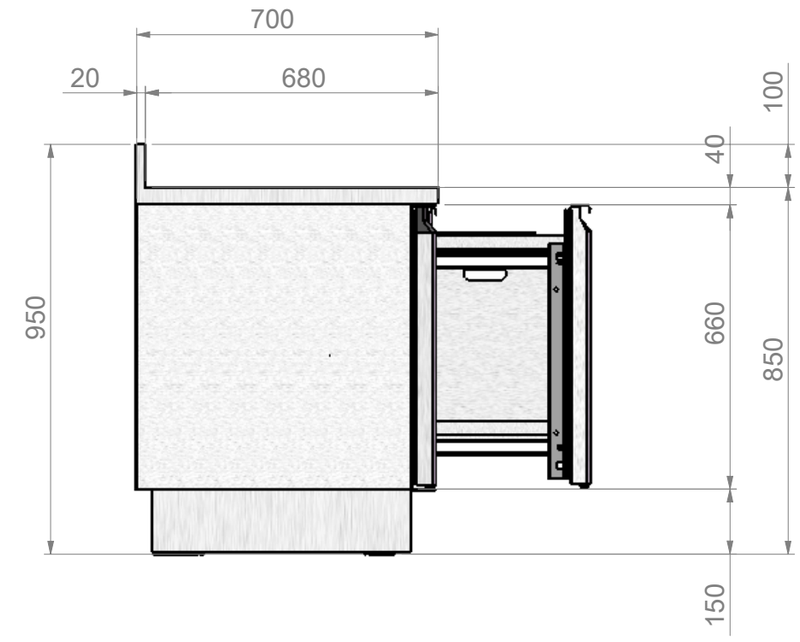
700
20
680
100
40
950
660
850
150

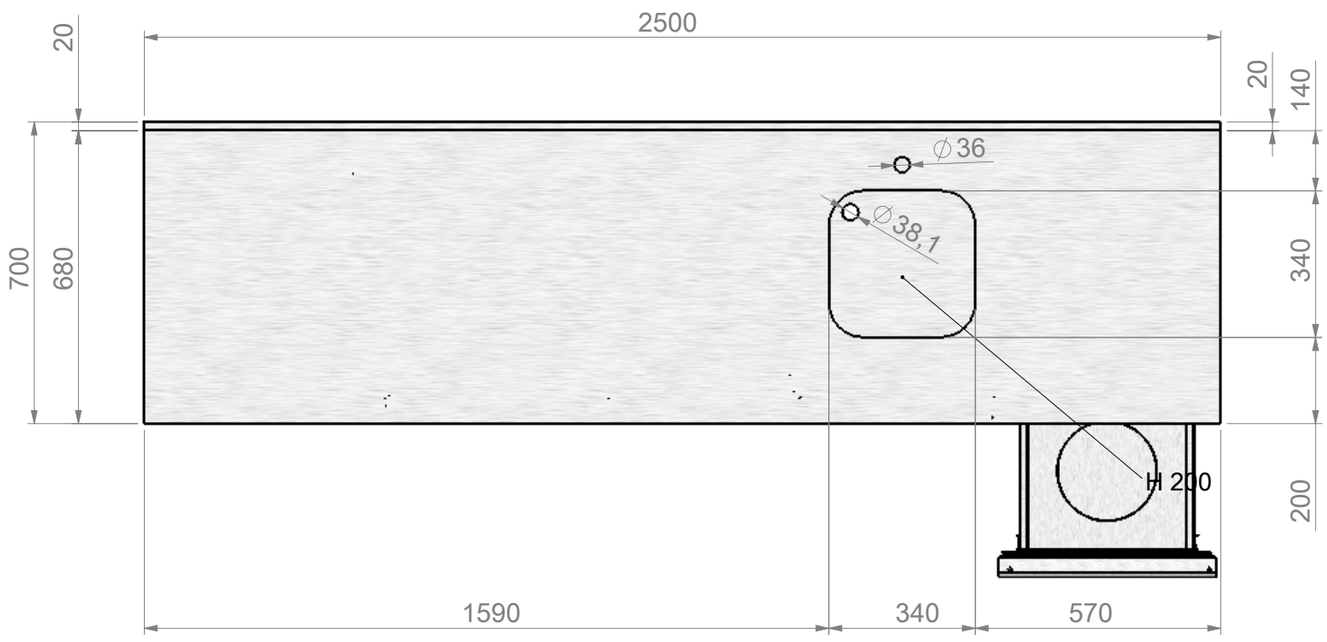
20
2500
20
140
∅36
∅38,1
700
680
340
H 200
200
1590
340
570